令和5年度　第58回群馬県高等学校総合体育大会バレーボール競技
兼　令和5年度　第77回関東高等学校男子バレーボール大会群馬県予選会
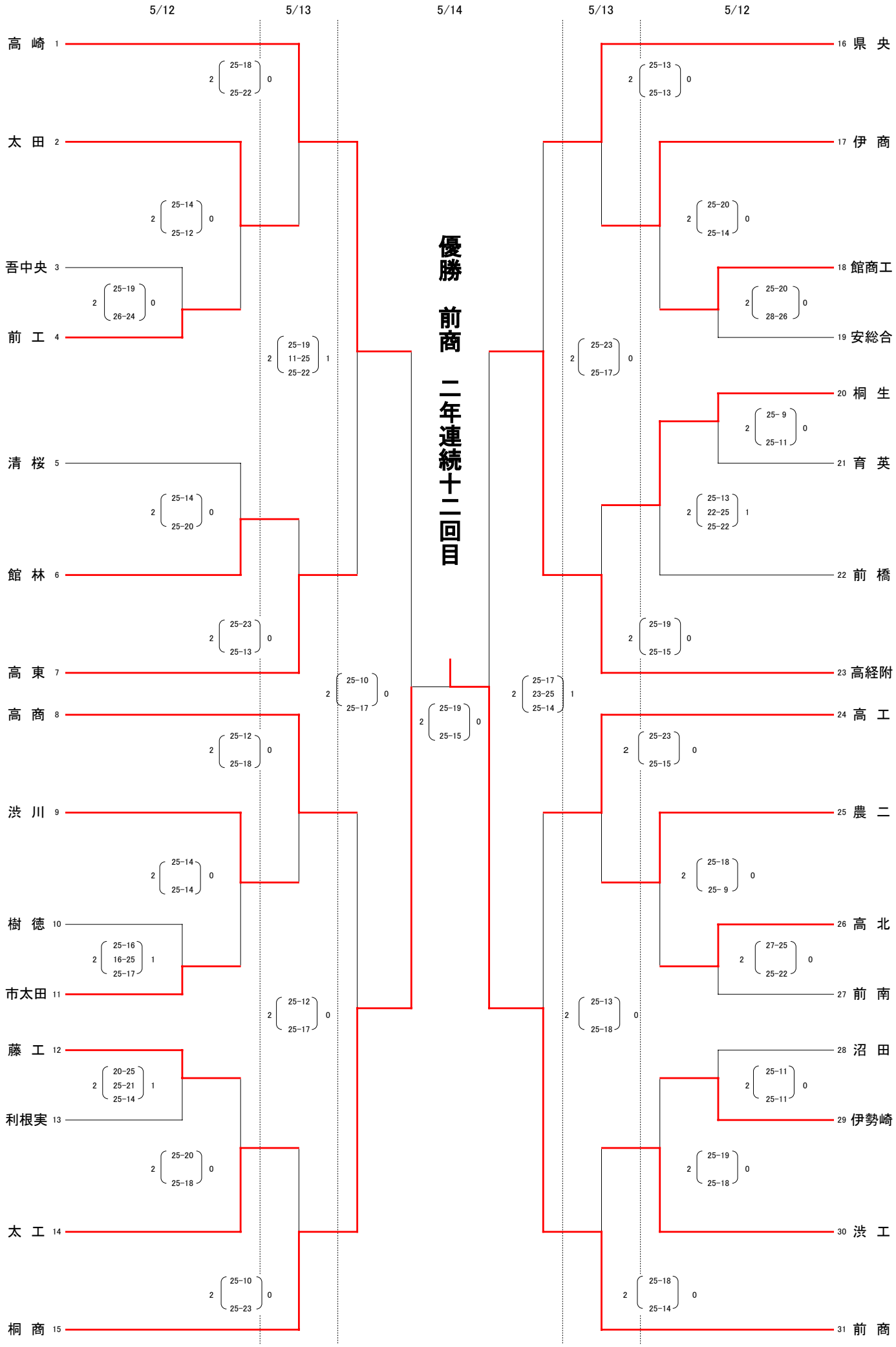
会場：さわやか、伊勢崎市民第二、伊勢崎、桐生大学グリーンアリーナ